Հակահրդեհային ազդանշումների միացման սխեման

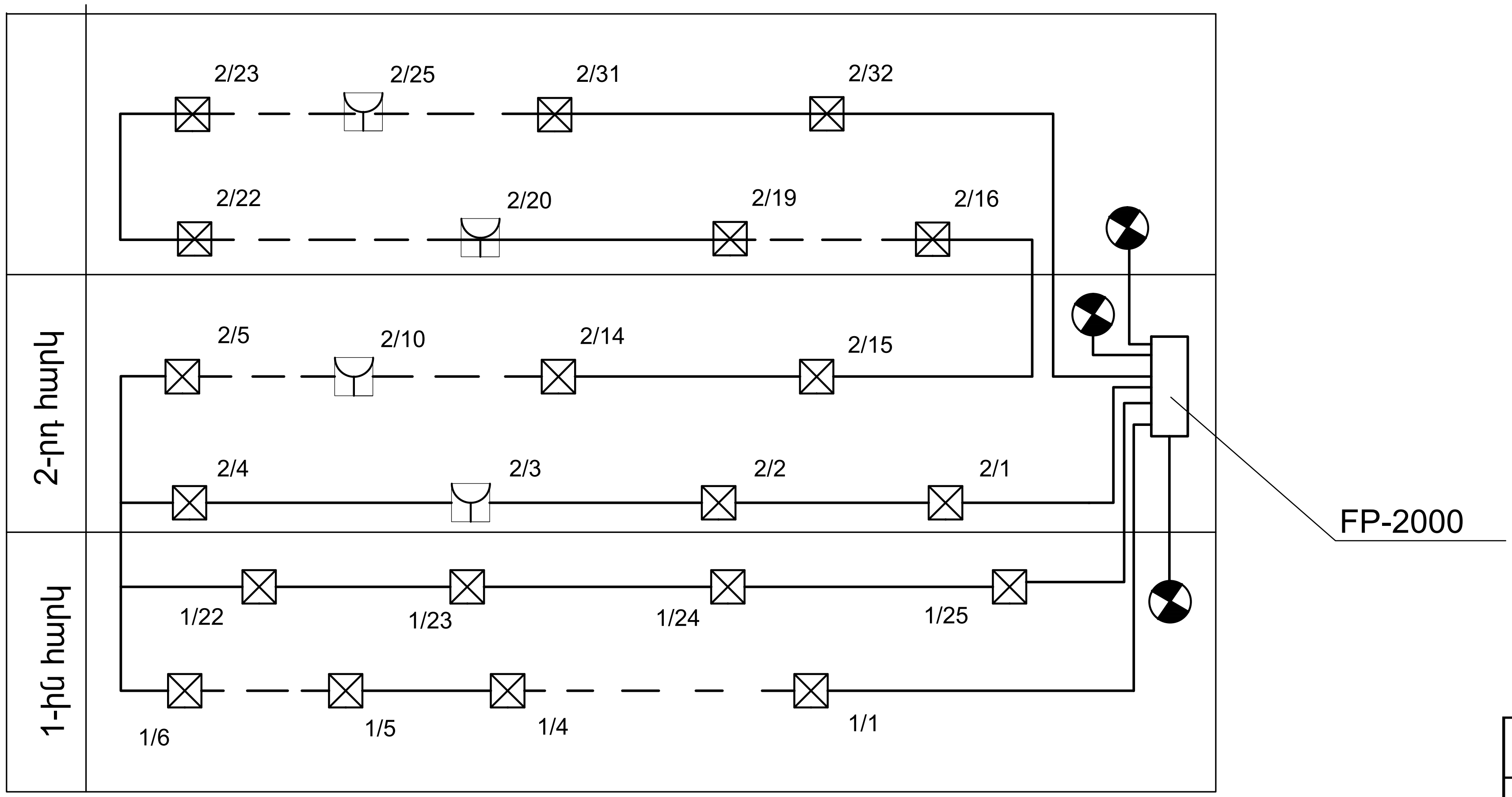

Հակահրդեհային համակարգի մասնագիր			
ՀՀ ը/կ	Սարքավորումների և նյութերի անվանումը	Չափ. միավ.	Քանակը
1	Հակահրդեհային ազդանշումների պանել 2 օղակի համար FP-2000/կամ համարժեք/	լ-գմ	1
2	Հրդեհային տվիչ, ծխի DP-2061 /կամ համարժեք/	հատ	49
3	Հրդեհային տվիչ, ձեռնավարումով DM-2000 /կամ համարժեք/	հատ	13
4	Հերմետիկ կուտակիչային մարտկոց 24B, 6.5A	հատ	2
5	ШВВП 2x0.75 հատվածքով պղնձե հաղորդալարի անցկացում	գմ	600
6	911-ծառայության հետ կապի միջոց /Tandem-2M-ին /կամ համարժեքը/	հատ	1
7	Շչակ	հատ	3

ՊԱՅՄԱՆԱԿԱՆ ՆՇԱՆՆԵՐ

Հաղորդալար

Հրդեհային տվիչ, ծխի

Հրդեհային տվիչ ձեռնա արումով

2/23 Օղակի համարը

Շչակ

ԾՐԱԳՐԻ ԱՌԱՋԱԴՐԱՆՔ` TAN-07				ԹԱԼԻՆԻ ԹԻՎ 3 ՄԱՆԿԱՊԱՐՏԵԶԻ ՎԵՐԱԿԱՌՈՒՑՈՒՄ			
				Հակահրդեհային ազդանշումներ	Փուլ	Թերթ	Թերթեր
					ԱՆ	ՀԱ-2	5
ՆԱԽԱԳԾ.	Ռ.Կարապետյան			Հակահրդեհային ազդանշումների միացման սխեման և մասնագիրը:	INTER energia	ԻՆՏԵՐ էներգիա ՍՊԸ	
ԳԼԽ. ՄԱՍՆ.	Ռ.Կարապետյան						
Պաշտոն	Ազգանուն	Ստորգր.					